# EXPERT PRO 2.0
## EU DC Inverter



Салют! Умный дом

Работает с голосовым помощником

**EXPERT PRO 2.0 EU DC Inverter – это современная продвинутая серия сплит-систем, с классом энергоэффективности A++ и работой на обогрев до -20 наружного воздуха, сочетает в себе элегантный дизайн и высокие технологические характеристики. Внутренний блок оснащен теплообменником с антибактериальным покрытием, содержащим ионы серебра, предотвращающим появление плесени.**

### Ионизатор (ионизация воздуха ION-)

Благодаря встроенной функции ионизации воздушный поток, проходя через внутренний блок, насыщается отрицательно заряженными частицами — ионами, которые в свою очередь, очищают воздух от бактерий, неприятных запахов и создают эффект свежего лесного воздуха в помещении.



### 7 скоростей вентилятора

Кондиционеры Hisense оснащаются 7-скоростными двигателями вентиляторов внутренних блоков. Многоскоростные двигатели вентиляторов позволяют очень точно настроить желаемую скорость потока воздуха для достижения максимально комфортных условий.




### Silver Ion Fin

Антибактериальное покрытие теплообменника внутреннего блока с содержанием ионов серебра, которое препятствует образованию плесени. Лабораторные испытания показали 99,9 %-ую эффективность в уничтожении бактерий кишечной палочки, золотистого стафилококка.

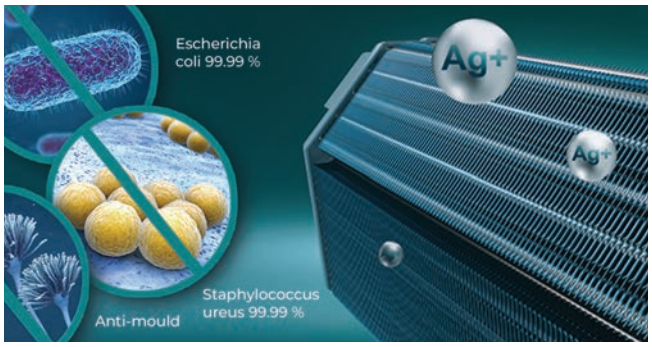


### Самоочистка ICE Clean

Новейшая функция самоочистки теплообменника внутреннего блока — это инновационная запатентованная технология очистки, предполагающая удаление грязи, микробов, бактерий, грибов и других вредных микроорганизмов с помощью замораживания теплообменника с последующей быстрой оттайкой.

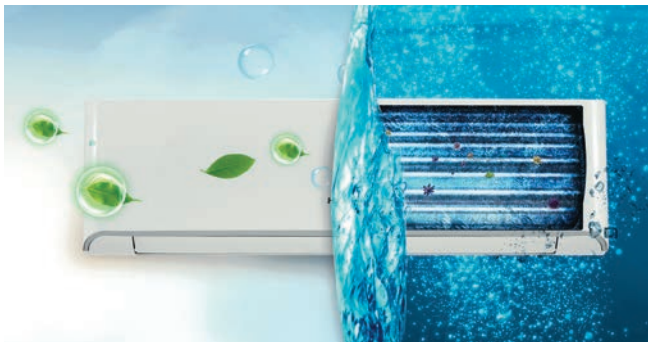

- Класс энергоэффективности A++
- Ионизатор
- Встроенный Wi-Fi
- 4D AUTO Air
- Низкий уровень шума – от 20.5 дБ(А)
- Дежурный обогрев +8 °C
- Silver Ion фильтр
- Фотокаталитический фильтр
- Обогрев при температуре наружного воздуха до -20 °C





RZY-1 White
(в комплекте)

Hisense
INVERTER EXPERT

| МОДЕЛЬ \| КОМПЛЕКТ | AS-07UW4RLCHC01 | AS-10UW4RLCHC00 | AS-13UW4RLCHC00 | AS-18UW4RXPHC00 | AS-24UW4RFWHC00 |
|---|---|---|---|---|---|
| МОДЕЛЬ \| ВНУТРЕННИЙ БЛОК | AS-07UW4RLCHC01G | AS-10UW4RLCHC00G | AS-13UW4RLCHC00G | AS-18UW4RXPHC00G | AS-24UW4RFWHC00G |
| МОДЕЛЬ \| НАРУЖНЫЙ БЛОК | AS-07UW4RLCHC01W | AS-10UW4RLCHC00W | AS-13UW4RLCHC00W | AS-18UW4RXPHC00W | AS-24UW4RFWHC00W |
| Электропитание, В/Гц/Ф | 220-240/50/1 | 220-240/50/1 | 220-240/50/1 | 220-240/50/1 | 220-240/50/1 |
| Номинальная холодопроизводительность (диапазон), кВт | 2,50 (0,90-2,70) | 2,75 (1,00-3,00) | 3,70 (1,00-4,00) | 5,85 (1,00-6,00) | 7,60 (2,00-7,50) |
| Номинальная теплопроизводительность (диапазон), кВт | 2,55 (0,90-2,70) | 2,80 (1,00-3,00) | 3,80 (1,00-4,00) | 6,05 (1,60-6,25) | 7,70 (2,00-7,80) |
| Номинальный ток (диапазон) (охлаждение), А | 2,90 (0,80-5,50) | 3,40 (0,90-5,90) | 4,90 (1,00-6,80) | 6,60 (1,20-10,40) | 9,71 (1,90-12,50) |
| Номинальный ток (диапазон) (нагрев), А | 2,50 (0,70-5,00) | 2,90 (0,80-5,50) | 4,00 (1,00-6,20) | 6,58 (1,60-10,40) | 8,99 (1,80-12,20) |
| Номинальная мощность (диапазон) (охлаждение), Вт | 658 (180-1400) | 739 (190-1500) | 1149 (210-1800) | 1504 (260-2300) | 2178 (420-2750) |
| Номинальная мощность (диапазон) (нагрев), Вт | 593 (160-1200) | 659 (170-1300) | 977 (210-1600) | 1532 (350-2300) | 2026 (400-2700) |
| Коэффициент EER / Класс энергоэффективности (охлажд.) | 3,80 / A | 3,72 / A | 3,22 / A | 3,89 / A | 3,49 / A |
| Коэффициент COP / Класс энергоэффективности (нагрев) | 4,30 / A | 4,25 / A | 3,89 / A | 3,95 / A | 3,80 / A |
| Коэффициент SEER / Класс сезонной энергоэффективности (охлаждение) | 7,00 / A++ | 6,80 / A++ | 6,30 / A++ | 6,30 / A++ | 6,30 / A++ |
| Коэффициент SCOP / Класс сезонной энергоэффективности (усредненный, $T_{biv}$=-7 °C) (нагрев) | 4,00 / A+ | 4,00 / A+ | 4,60 / A+ | 4,10 / A+ | 4,10 / A+ |
| Расход воздуха внутреннего блока, м³/ч | 350/370/400/450/500/550/600 | 350/370/400/450/500/550/600 | 380/400/450/500/550/580/630 | 660/700/730/780/860/940/1000 | 700/720/780/860/950/1050/1100 |
| Уровень шума внутреннего блока, дБ(А) | 20,5/23/25/27/29/32/35 | 21/23/25/27/29/32/35 | 21,5/24/26/28/30/33/36 | 24/31/33/36/38/40/42 | 25/32/34/37/39/42/44 |
| Уровень шума наружного блока, дБ(А) | 53 | 53 | 52 | 56 | 57 |
| Бренд компрессора | GMCC | GMCC | GMCC | GMCC | GMCC |
| Тип хладагента | R32 | R32 | R32 | R32 | R32 |
| Заводская заправка, кг | 0,41 | 0,41 | 0,58 | 0,8 | 1,1 |
| Дозаправка (свыше номинальной длины труб), г/м | 20 | 20 | 20 | 20 | 30 |
| Размеры внутреннего блока (Ш×В×Г), мм | 812×270×204 | 812×270×204 | 812×270×204 | 986×301×228 | 1086×320×232 |
| Размеры внутреннего блока в упаковке (Ш×В×Г), мм | 870×335×265 | 870×335×265 | 870×335×265 | 1040×365×310 | 1155×390×310 |
| Размеры наружного блока (Ш×В×Г), мм | 660×482×240 | 660×482×240 | 660×482×240 | 810x585x280 | 860×649×310 |
| Размеры наружного блока в упаковке (Ш×В×Г), мм | 770×530×315 | 770×530×315 | 770×530×315 | 940×630×385 | 995×705×420 |
| Вес нетто / брутто внутреннего блока, кг | 8,3 / 10,0 | 8,3 / 10,0 | 8,5 / 10,5 | 11,5 / 14,0 | 13,0 / 15,5 |
| Вес нетто / брутто наружного блока, кг | 19,5 / 21,5 | 19,5 / 21,5 | 20,0 / 22,0 | 30,0 / 34,0 | 39,5 / 44,0 |
| Максимальная длина труб, м | 20 | 20 | 20 | 25 | 25 |
| Макс. перепад по высоте между внутр. и наруж. блоками, м | 10 | 10 | 10 | 15 | 15 |
| Минимальная длина труб, м | 3 | 3 | 3 | 3 | 3 |
| Номинальная длина труб, м | 5 | 5 | 5 | 5 | 5 |
| Диаметр дренажа, мм | 18 | 18 | 18 | 18 | 18 |
| Диаметр жидкостной трубы, мм (дюйм) | 6,35 (1/4") | 6,35 (1/4") | 6,35 (1/4") | 6,35 (1/4") | 9,53 (3/8") |
| Диаметр газовой трубы, мм (дюйм) | 9,53 (3/8") | 9,53 (3/8") | 9,53 (3/8") | 12,7 (1/2") | 15,88 (5/8") |
| Рабочие температурные границы наружного воздуха (охлаждение) | -15°C ~ +43°C | -15°C ~ +43°C | -15°C ~ +43°C | -15°C ~ +45°C | -15°C ~ +45°C |
| Рабочие температурные границы наружного воздуха (нагрев) | -20°C ~ +24°C | -20°C ~ +24°C | -20°C ~ +24°C | -20°C ~ +24°C | -20°C ~ +24°C |
| Сторона подключения электропитания | Внутренний блок | Внутренний блок | Внутренний блок | Наружный блок | Наружный блок |
| Межблочный кабель, мм²* | 4×1,5 | 4×1,5 | 4×1,5 | 5×2,5 | 5×2,5 |
| Силовой кабель, мм²* | 3×1,5 | 3×1,5 | 3×1,5 | 3×2,5 | 3×2,5 |
| Автомат защиты, А* | 10 | 10 | 10 | 16 | 20 |
| Максимальная потребляемая мощность, кВт | 1,3 | 1,3 | 1,4 | 2,3 | 2,7 |
| Максимальный потребляемый ток, А | 6,5 | 6,5 | 7 | 12,3 | 15,2 |
| Класс пылевлагозащиты, внутренний / наружный блок | IPX0 / IPX4 | IPX0 / IPX4 | IPX0 / IPX4 | IPX0 / IPX4 | IPX0 / IPX4 |
| Класс электрозащиты, внутренний / наружный блок | I / I | I / I | I / I | I / I | I / I |

*Приведены рекомендуемые значения сечений кабелей и автомата защиты. Вы можете самостоятельно подобрать кабель и автомат защиты после консультации с сертифицированным электриком или подобрав кабель и автомат защиты для ваших условий по ПУЭ. Межблочный и силовой кабели не входят в комплект поставки, докупаются отдельно.

## Минимальные расстояния до препятствий

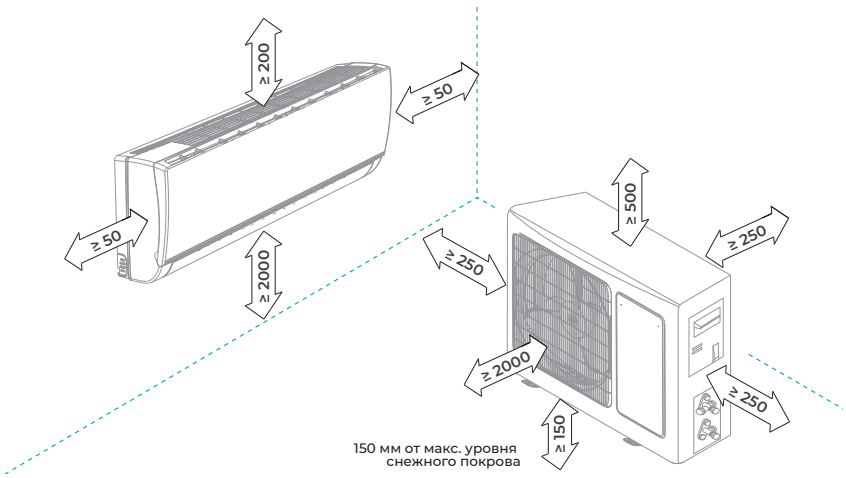


Размеры указаны в мм
Приведенные изображения блоков могут отличаться от фактических